Bau eines Insektenhotels

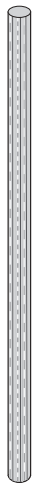

Sie benötigen
4 Stangen á
210 cm Länge

1

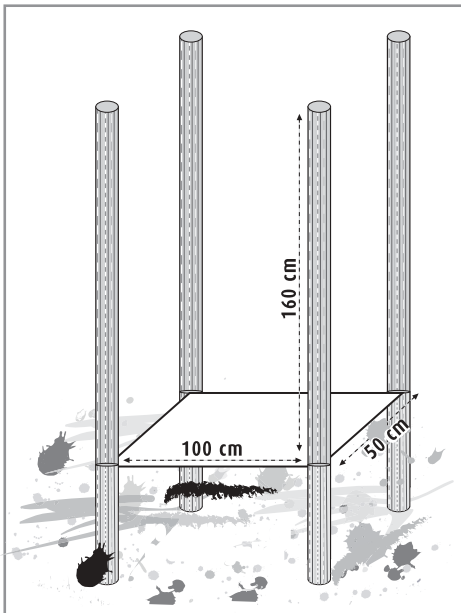

50 cm tief in den
Boden eingraben

2

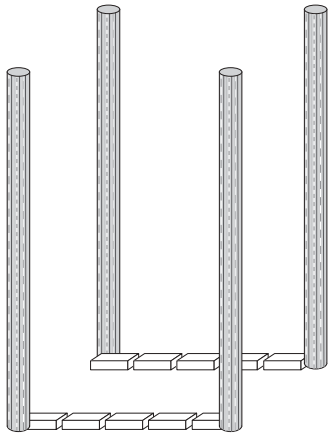

2 Reihen Ziegel-
steine auslegen

3

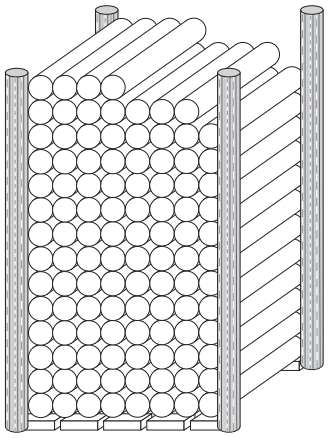

Laubhölzer in diversen
Größen darauf legen.

Danach ein Dach über
das Insektenhotel legen.

4

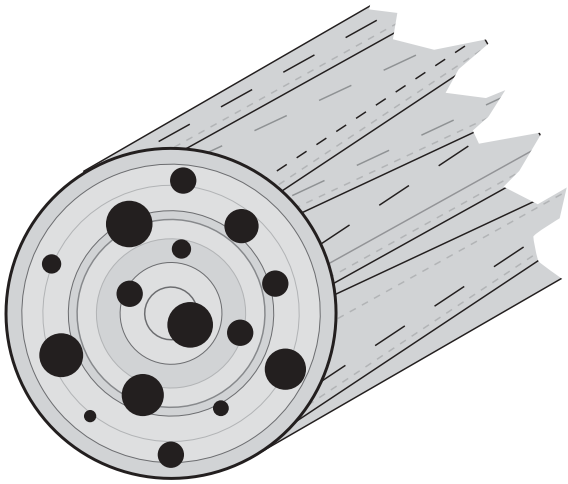

Löcher in verschiedenen Größen
20 cm tief in die Laubhölzer bohren,
damit die Insekten Platz haben

5

ProInsect
Hermann Schultka
www.proinsect.de
Email: h@proinsect.de

Gartenbaulehrer
Freie Waldorfschule
Leipziger Str. 14
03048 Cottbus

privat
Rosa-Luxemburgstr. 39
03044 Cottbus
Tel/Fax: 0355/525292